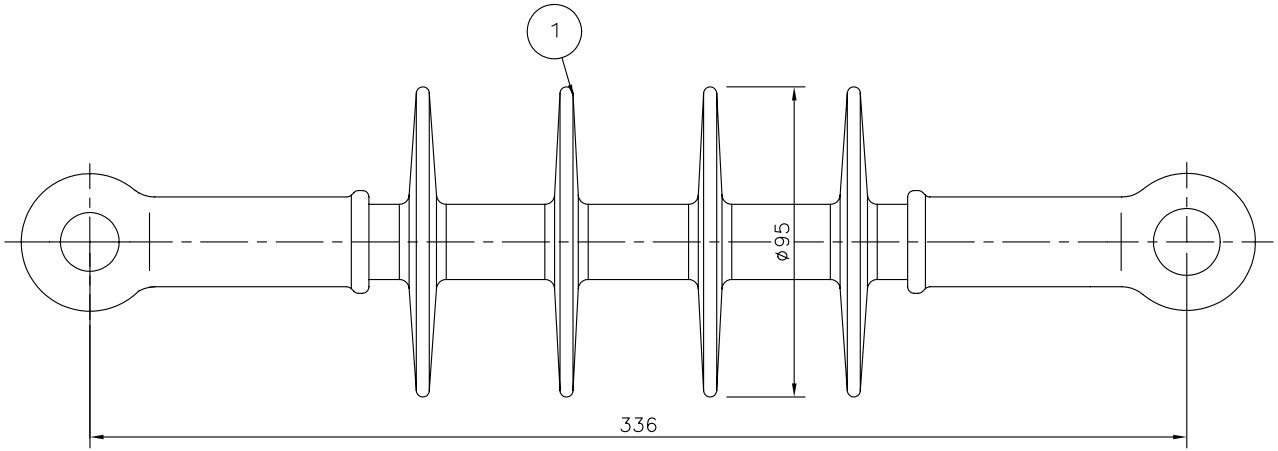

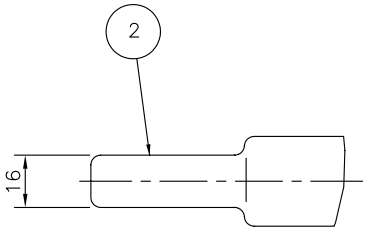

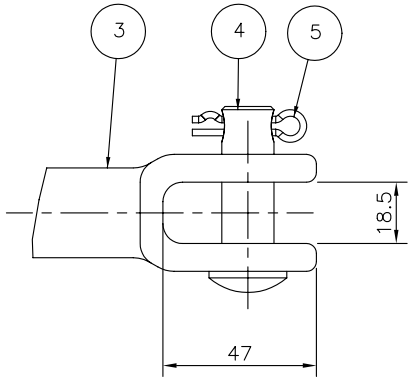

NOTE

1. 일반공차 : ±5%

NO	DESCRIPTION	MATERIAL	Q'TY	DWG. NO	REMARK
5	Split Pin	STS304	1		
4	Cotter Pin	SS400	1		
3	Clevis Cap	FCD450-10	1		
2	Eye Cap	FCD450-10	1		
1	Housing	EPDM Rubber	1		

이 자료는 평일산업주식회사의 산업재산권이므로, 무단복사 또는 타인에게 유포할 수 없습니다.

PYUNG-IL INDUSTRIAL CO.,LTD. PROPRIETARY RIGHTS

DATE	RVSD BY	REVISED CONTENTS

UNIT	mm
SCALE	1:1(A3)
PROJ.	3RD ANGLE
DATE	2000.12.07

PYUNG-IL IND. CO., LTD

DSGN BY	CHKD BY	APPD BY
S.S. LEE		

TITLE	EPDM애자 C호 For 폴리머 현수애자		
DWG NO	PIC54000	REV NO	0
REF NO	–	SHT NO	/